PRODUTOS GRÁFICOS – ELÉTRICA – 10 pranchas

Instalações Elétricas – 110 V – 2 pranchas

Nome do arquivo	Título	Escala
TIPO2-ELE-PLB-GER0-01-220.127_R01	Planta de distribuição da rede elétrica - 127V	1:75
TIPO2-ELE-DIG-GER0-02-220.127_R01	Quadro de Cargas e Detalhes – 127V	indicada

Instalações Elétricas – 220 V – 2 pranchas

Nome do arquivo	Título	Escala
TIPO2-ELE-PLB-GER0-01-380.220_R01	Planta de distribuição da rede elétrica - 220V	1:75
TIPO2-ELE-DIG-GER0-02-380.220_R01	Quadro de Cargas e Detalhes – 220V	indicada

Sistema de Proteção contra Descargas Atmosféricas – 3 pranchas

Nome do arquivo	Título	Escala
TIPO2-EDA-PLB-GER0-01_R01	Planta Baixa do Térreo	1:75
TIPO2-EDA-COB-GER0-02_R01	Planta de Cobertura	1:75
TIPO2-EDA-DET-GER0-03_R01	Detalhes Construtivos	indicada

Instalações de Climatização – 1 prancha

Nome do arquivo	Título	Escala
TIPO2-ECL-PLB-GER0-01_R01	Lançamento da rede de dreno de ar condicionado	1:75

Instalação de Cabeamento Estruturado – 1 prancha

Nome do arquivo	Título	Escala
TIPO2-ECE-PLB-GER0-01_R01	Lançamento da rede lógica	1:75

Sistema de Exaustão – 1 prancha

Nome do arquivo	Título	Escala
TIPO2-EEX-PLC-SER0-01_R01	Planta Baixa e Detalhes - Cozinha	indicada

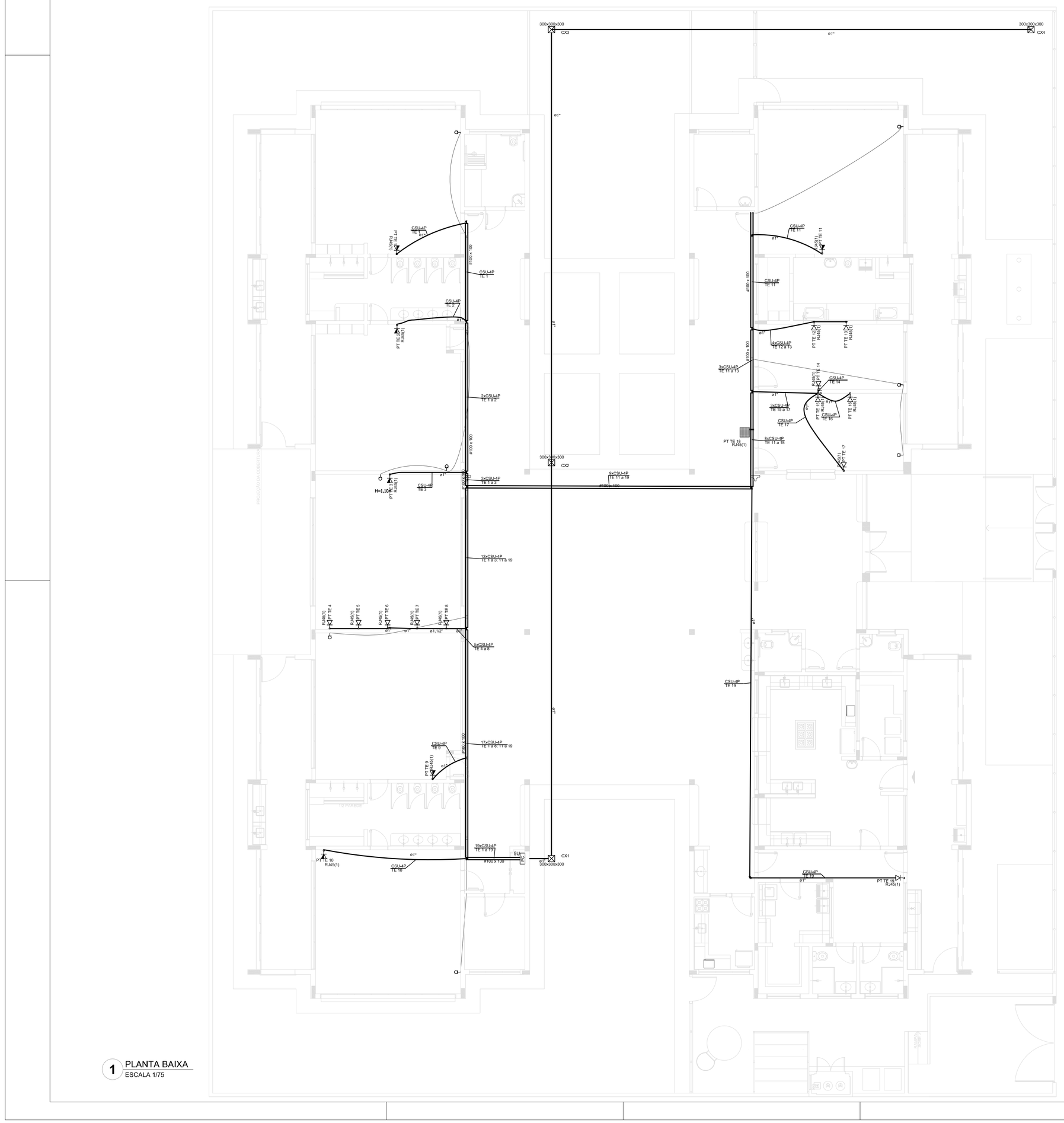
300x300x300
CX3
CX4
CX2
CX1
ø1"
ø3"
ø4"
ø2"
CB1x4P
TE 1.1
CB1x4P
TE 1
CB1x4P
TE 2
CB1x4P
TE 3
2xCB1x4P
TE 1.2
3xCB1x4P
TE 1.2.3
12xCB1x4P
TE 1.2.3.11.19
CB1x4P
TE 4
CB1x4P
TE 5
CB1x4P
TE 6
CB1x4P
TE 7
CB1x4P
TE 8
4xCB1x4P
TE 4.5.6.8
17xCB1x4P
TE 1.2.3.11.19
CB1x4P
TE 9
CB1x4P
TE 10
5xCB1x4P
TE 1.2.3.11.19
5UN
CB1x4P
TE 10
CB1x4P
TE 11
CB1x4P
TE 12
2xCB1x4P
TE 12.13
3xCB1x4P
TE 11.12.13
CB1x4P
TE 14
CB1x4P
TE 15
3xCB1x4P
TE 14.15.16
CB1x4P
TE 16
CB1x4P
TE 17
8xCB1x4P
TE 11.12.18
CB1x4P
TE 17
CB1x4P
TE 19
CB1x4P
TE 20
PT TE 1
RJ45(T)
PT TE 2
RJ45(T)
PT TE 3
RJ45(T)
PT TE 4
RJ45(T)
PT TE 5
RJ45(T)
PT TE 6
RJ45(T)
PT TE 7
RJ45(T)
PT TE 8
RJ45(T)
PT TE 9
RJ45(T)
PT TE 10
RJ45(T)
PT TE 11
RJ45(T)
PT TE 12
RJ45(T)
PT TE 13
RJ45(T)
PT TE 14
RJ45(T)
PT TE 15
RJ45(T)
PT TE 16
RJ45(T)
PT TE 17
RJ45(T)
PT TE 18
RJ45(T)
PT TE 19
RJ45(T)
PT TE 20
RJ45(T)
HH1,10m
#1,10
#1,10
#1,10

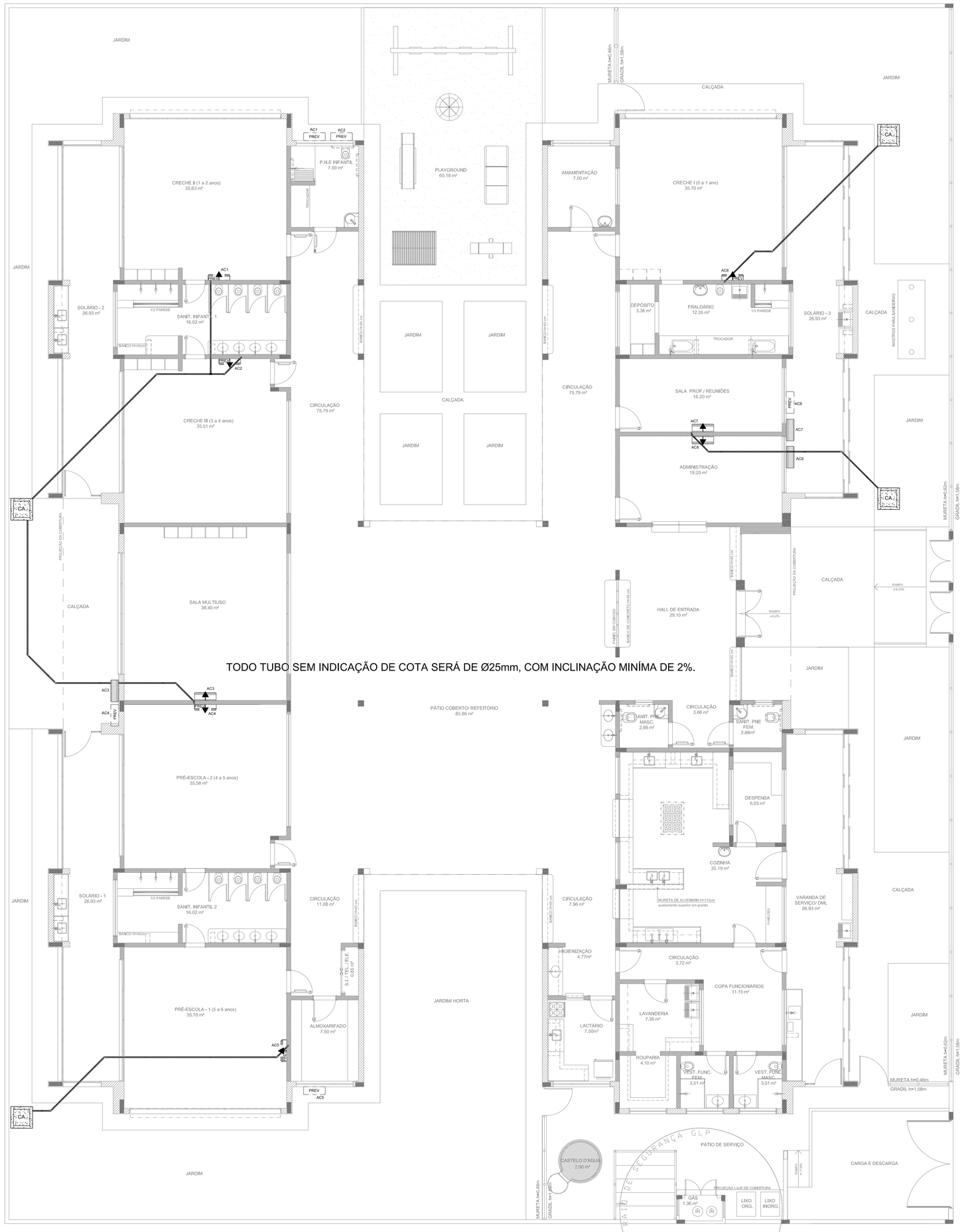

TODO TUBO SEM INDICAÇÃO DE COTA SERÁ DE Ø25mm, COM INCLINAÇÃO MINÍMA DE 2%.

1 PLANTA BAIXA
ESCALA 1/75

QUADRO RESUMO

MÁQUINA	QUADRO	BTU's	POTÊNCIA MAX
AC1–PREVISÃO	QD.2	30.000	3.600 W
AC2–PREVISÃO	QD.2	30.000	3.600 W
AC3–MULTIUSO	**QD.2**	**30.000**	**3.600 W**
AC4–PREVISÃO	QD.2	30.000	3.600 W
AC5–PREVISÃO	QD.2	30.000	3.600 W
AC6–PREVISÃO	QD.4	30.000	3.600 W
AC7–S.PROFES.	**QD.4**	**10.000**	**1.400 W**
AC8–ADMINIST.	**QD.4**	**10.000**	**1.400 W**

LEGENDA

CA	**CAIXA DE AREIA E BRITA N.º 1**
	DRENO DO AR CONDICIONADO
	JOELHO 45
	JOELHO 90– COLUNA
	UNIDADE EVAPORADORA
	UNIDADE CONDENSADORA
	PREVISÃO PARA UNIDADE EVAPORADORA
PREV	**PREVISÃO PARA UNIDADE CONDENSADORA**
	TOMADA ALTA A 2.20M DO PISO

NOTAS:

- EXECUTAR ESTE PROJETO JUNTAMENTE COM O PROJETO ESTRUTURAL, ELÉTRICO E ÁGUAS PLUVIAIS;
- ANTES DA CONCRETAGEM PREVER PASSAGEM PARA AS TUBULAÇÕES DENTRO DOS LIMITES ESTABELECIDOS PELA NBR 6118:2014;
- ALTERAÇÕES NESTE PROJETO SOMENTE COM AUTORIZAÇÃO EXPRESSA DO FNDE.
- TODAS AS CAIXAS SÃO EXISTENTES NO PROJETO DE ÁGUAS PLUVIAIS;
- A TUBULAÇÃO DE DRENO DEVERÁ SER EMBUTIDA NO PISO DOS PAVIMENTOS;
- DEVERÁ SER UTILIZADO OS SEGUINTES MATERIAIS:
  - GÁS: TUBO DE COBRE;
  - ELÉTRICA: ELETRODUTO DE PVC E FIOS CONFORME PROJETO;
  - DRENO: TUBO DE PVC SOLDÁVEL DE 25 A 40MM.

REFERÊNCIAS:

- MEMORIAL DESCRITIVO E ESPECIFICAÇÕES TÉCNICAS;
- PLANILHA DE QUANTITATIVOS.

CONTROLE DE REVISÕES

N.º:	DATA:	DESCRIÇÃO:
01	AGOSTO/2016	Correções de incompatibilidades; Correções de carimbo.

FNDE Fundo Nacional de Desenvolvimento da Educação — Ministério da Educação — GOVERNO FEDERAL BRASIL PÁTRIA EDUCADORA

PROJETO PADRÃO - FNDE

PROPRIETÁRIO: :

ENDEREÇO:

MUNICÍPIO – UF:

PROPRIETÁRIO

RESP. TÉCNICO — CREA

AUTOR DO PROJETO — CAU

DLFO

CREA

RA

OBSERVAÇÕES:

PROGRAMA PROINFÂNCIA - PROJETO TIPO 2

PROJETO DE INSTALAÇÕES

COORDENAÇÃO
CGEST - Coordenação Geral de Infraestrutura Educacional

LANÇAMENTO DA REDE DE DRENO DO AR CONDICIONADO
PLANTA BAIXA

ECL

FORMATO (841x630)

REVISÃO R.00 R.01

ESCALA 1/75

DATA EMISSÃO AGOSTO/2016

PRANCHA 01/01

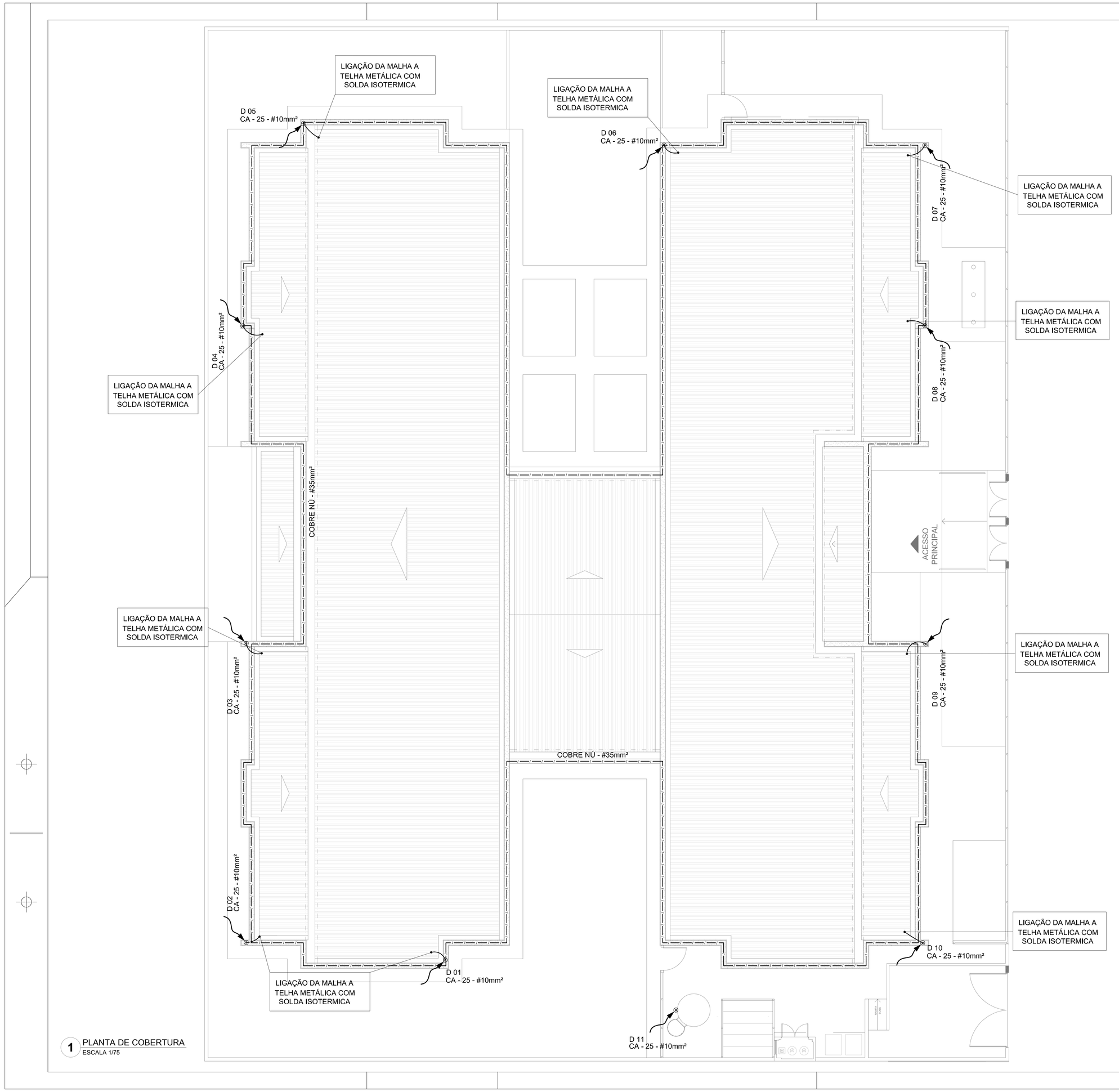

1 PLANTA DE COBERTURA
ESCALA 1/75

LEGENDA

- ATERRAMENTO COM HASTE
- DESCIDA DO SPDA
- CAIXA DE VISITA DE ATERRAMENTO COM HASTE
- CAPTOR TIPO FRANKLIN
- CABO DE COBRE NÚ (CORDOALHA)
- BEP — CAIXA DE EQUALIZAÇÃO
- VERGALHÃO CA25-Ø10mm

OBSERVAÇÃO

VALOR ÔHMICO DO ATERRAMENTO:

01 – APÓS A EXECUÇÃO DA INSTALAÇÃO CONFORME ESTE PROJETO TODOS OS SISTEMAS DE ATERRAMENTO DEVERÃO TER SUA RESISTÊNCIA MEDIDA. SE O VALOR MEDIDO ULTRAPASSAR 10 OHMS, ACRESCENTAR ELETRODOS ATÉ ATINGIR ESTE VALOR. PODERÁ TAMBÉM SER USADO ATERRAGEL OU SIMILAR.

02 – A RESISTÊNCIA DA CONTINUIDADE ELÉTRICA DAS ARMADURAS DO SISTEMA DEVE SER INFERIOR A 1 OHM.

03 – ALÉM DOS NEUTROS DEVERÃO SER LIGADOS AOS FIOS TERRA TODAS AS PARTES METÁLICAS NÃO ENERGIZADAS.

NOTAS

01 – A PROFUNDIDADE MÍNIMA PARA MALHA DE ATERRAMENTO É DE 50 CM.

02 – AS MALHAS DE ATERRAMENTO DOS SISTEMAS ELÉTRICOS E PROTEÇÃO ATMOSFÉRICA DEVERÃO SER INTERLIGADOS, FORMANDO APENAS UM SISTEMA.

REFERÊNCIAS

1. MEMORIAL DESCRITIVO E ESPECIFICAÇÕES TÉCNICAS;
2. PLANILHA DE QUANTITATIVOS.

N.º:	DATA:	DESCRIÇÃO:
01	AGOSTO/2016	Correções de incompatibilidades; Correções de carimbo.

CONTROLE DE REVISÕES

FNDE Fundo Nacional de Desenvolvimento da Educação — Ministério da Educação — GOVERNO FEDERAL BRASIL PÁTRIA EDUCADORA

PROJETO PADRÃO - FNDE

PROPRIETÁRIO: :

ENDEREÇO:

MUNICÍPIO – UF:

PROPRIETÁRIO

RESP. TÉCNICO — CREA

AUTOR DO PROJETO — CAU

DLFO	CREA
	RA

OBSERVAÇÕES:

PROGRAMA PROINFÂNCIA - PROJETO TIPO 2

PROJETO DE INSTALAÇÕES

COORDENAÇÃO		
CGEST - Coordenação Geral de Infraestrutura Educacional	SIST. PROT. CONTRA DESCARGAS ATMOSFÉRICAS PLANTA DE DISTRIBUIÇÃO DO SISTEMA PLANTA DE COBERTURA	EDA
FORMATO (1050x630)	REVISÃO R.00 R.01 / ESCALA 1/75 / DATA EMISSÃO AGOSTO/2016	PRANCHA 02/03

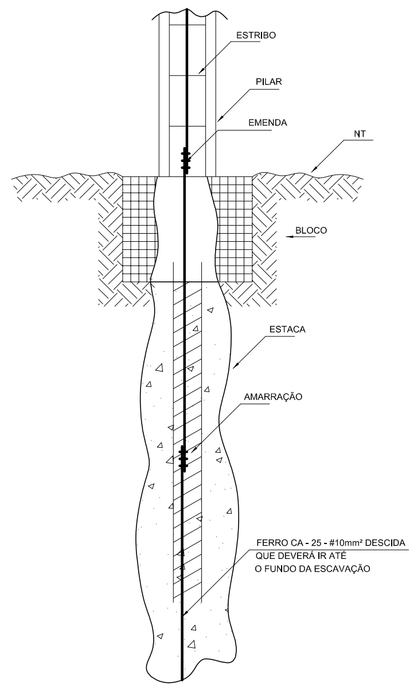

1 DET. GENÉRICO DO ATERRAMENTO NA FUNDAÇÃO
SEM ESCALA

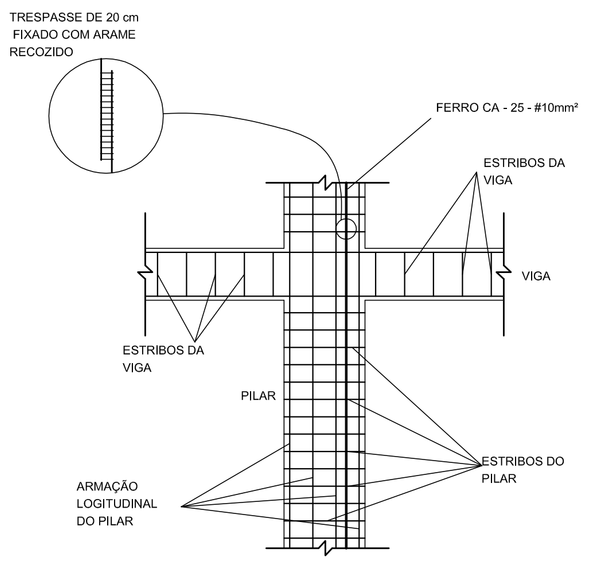

2 DET. DAS DESCIDAS (SPDA)
SEM ESCALA

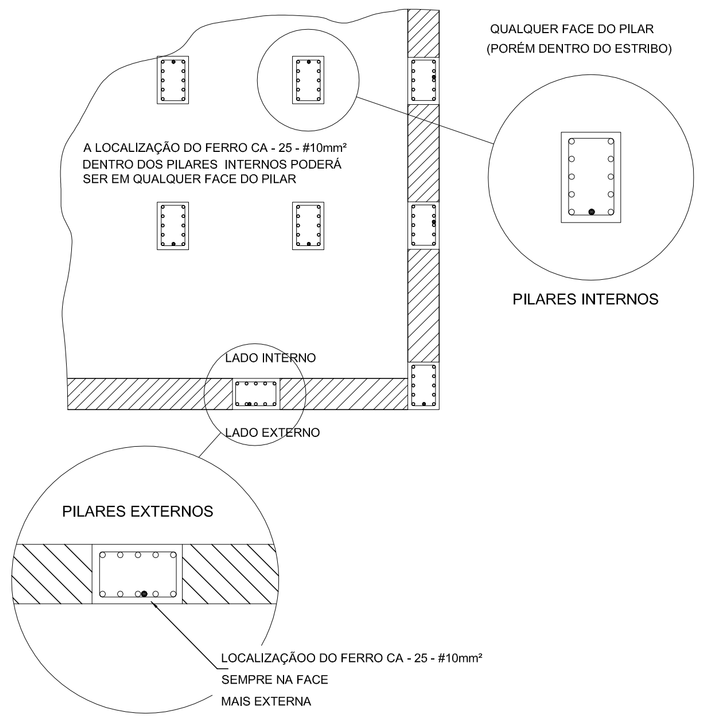

3 LOCALIZAÇÃO DOS FERROS CA - 25 - #10mm² NOS PILARES INTERNOS E EXTERNOS
SEM ESCALA

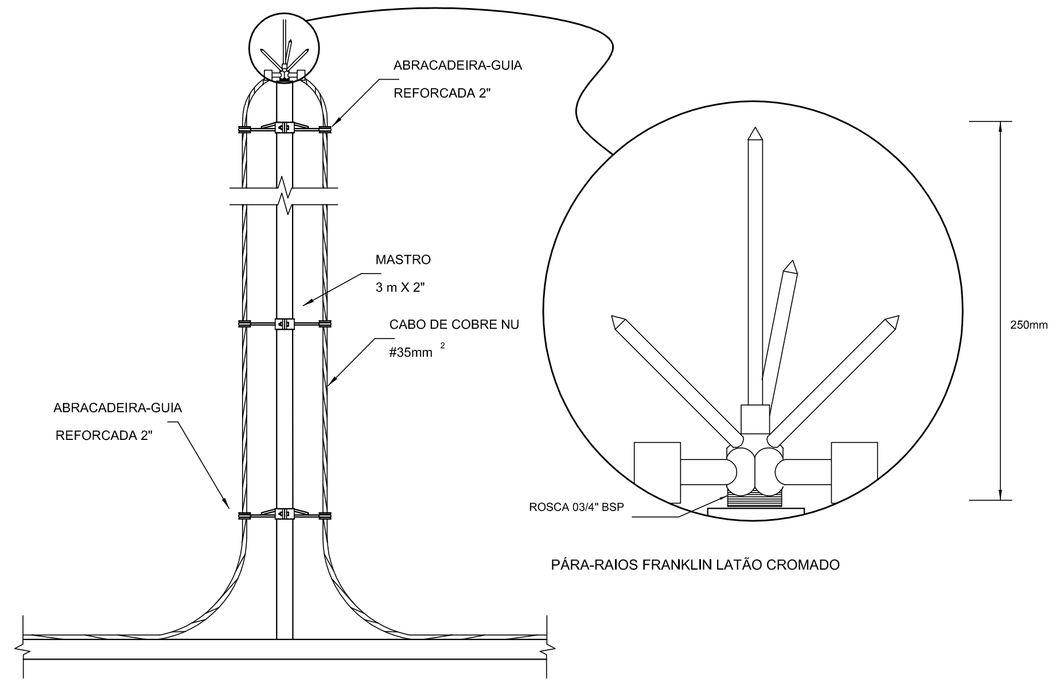

PARA-RAIO TIPO FRANKLIN

4 DETALHE DO CAPTOR TIPO FRANKLIN
SEM ESCALA

OBSERVAÇÃO

VALOR OHMICO DO ATERRAMENTO:

01 – APÓS A EXECUÇÃO DA INSTALAÇÃO CONFORME ESTE PROJETO TODOS OS SISTEMAS DE ATERRAMENTO DEVERÃO TER SUA RESISTÊNCIA MEDIDA, SE O VALOR MEDIDO ULTRAPASSAR 10 OHMS, ACRESCENTAR ELETRODOS ATÉ ATINGIR ESTE VALOR. PODERÁ TAMBEM SER USADO ATERRAGEL OU SIMILAR.

02 – A RESISTÊNCIA DA CONTINUIDADE ELÉTRICA DAS ARMADURAS DO SISTEMA DEVE SER INFERIOR A 1 OHM.

03 – ALÉM DOS NEUTROS DEVERÃO SER LIGADOS AOS FIOS TERRA TODAS AS PARTES METALICAS NÃO ENERGIZADAS.

NOTAS

01 – A PROFUNDIDADE MINIMA PARA MALHA DE ATERRAMENTO É DE 50 CM.

02 – AS MALHAS DE ATERRAMENTO DOS SISTEMAS ELÉTRICOS E PROTEÇÃO ATMOSFÉRICA DEVERÃO SER INTERLIGADOS, FORMANDO APENAS UM SISTEMA.

REFERÊNCIAS

1. MEMORIAL DESCRITIVO E ESPECIFICAÇÕES TÉCNICAS;

2. PLANILHA DE QUANTITATIVOS.

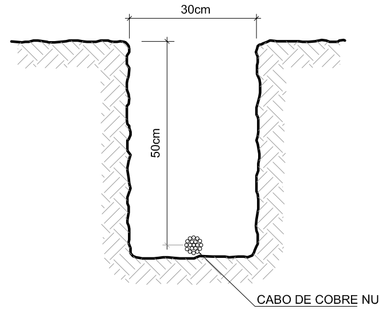

5 VALA PARA CABOS DA MALHA DE ATERRAMENTO
SEM ESCALA

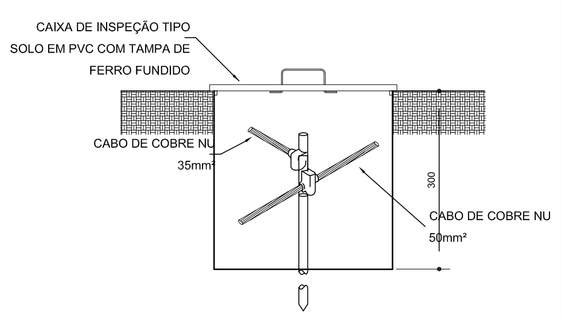

6 DET. - CAIXA DE INSPEÇÃO
SEM ESCALA

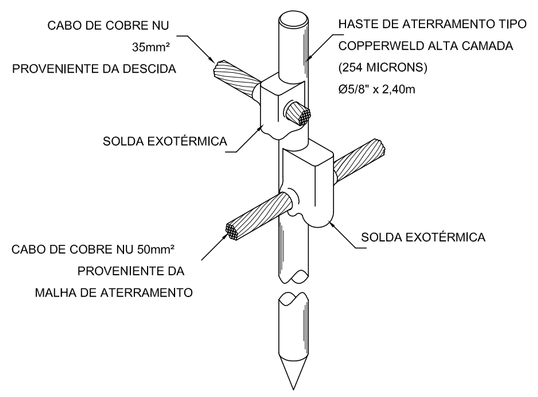

7 DET. - HASTE DE ATERRAMENTO
SEM ESCALA

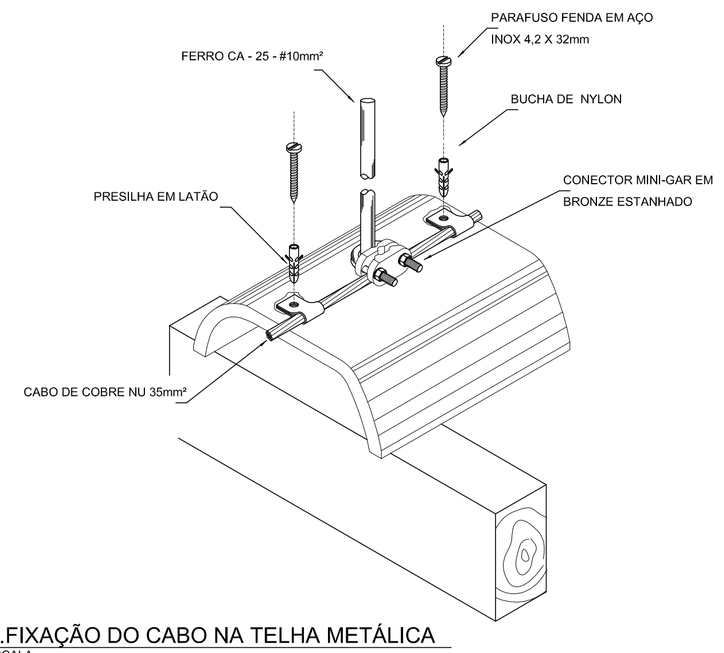

8 DET.FIXAÇÃO DO CABO NA TELHA METÁLICA
SEM ESCALA

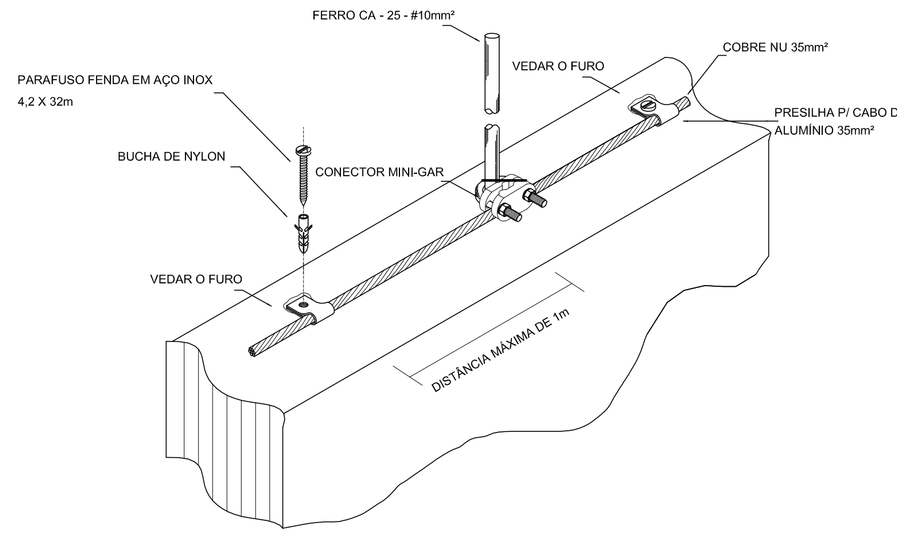

9 DET. FIXAÇÃO ENTRE MALHA E O FERRO CA - 25 - #10mm² NA PLATIBANDA
SEM ESCALA

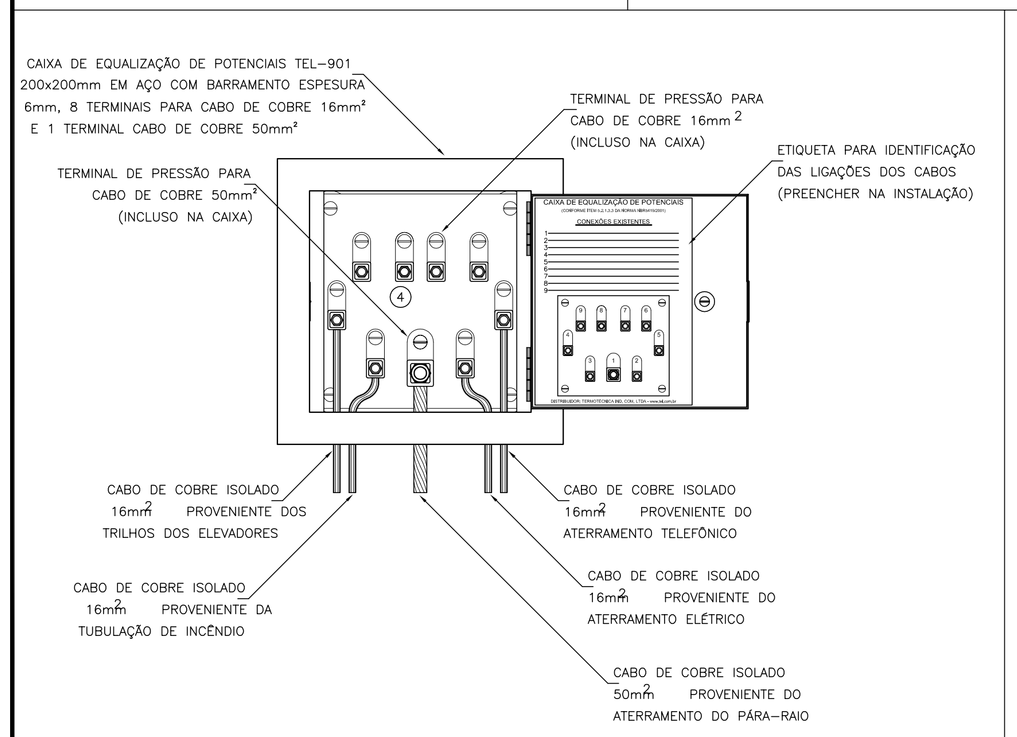

10 EXEMPLO DE LIGAÇÕES POSSÍVEIS NA CAIXA DE EQUALIZAÇÃO (LEP/TAP)
SEM ESCALA

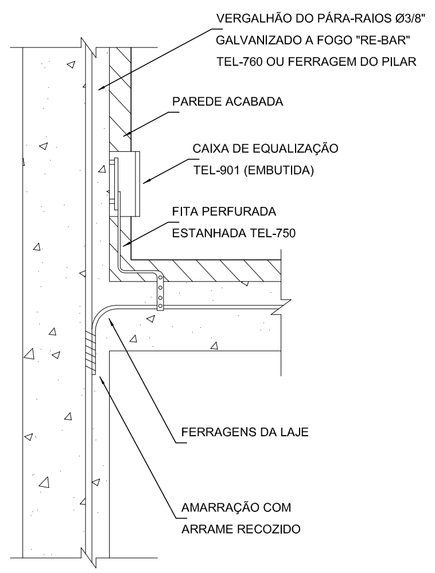

11 DET. DE INTERLIGAÇÃO DA CAIXA DE EQUALIZAÇÃO
SEM ESCALA

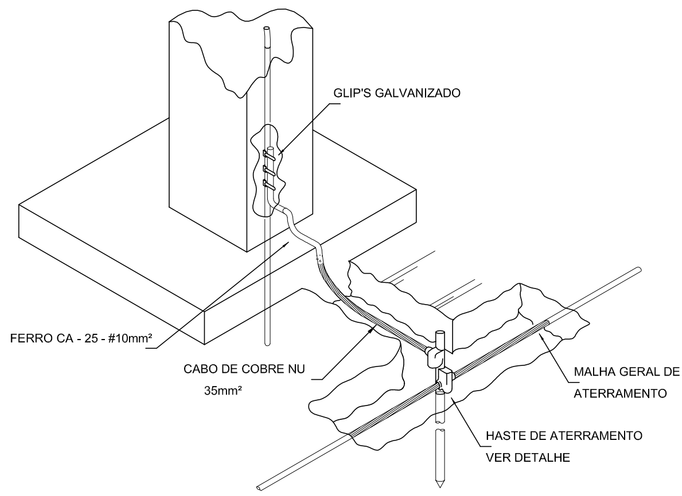

12 DET. INTERLIGAÇÃO DO FERRO CA - 25 - #10mm² COM A CAPTAÇÃO
SEM ESCALA

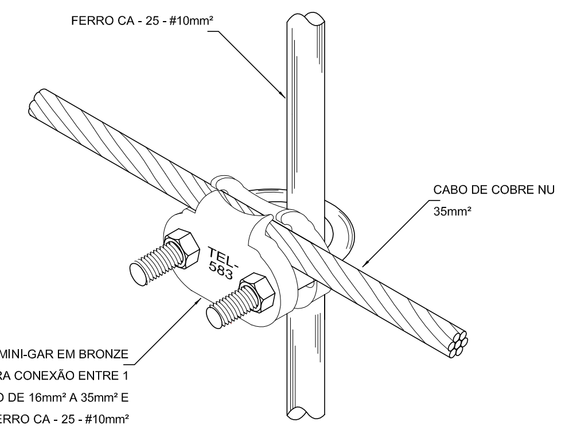

13 DET. UNIÃO ENTRE MALHA DE COBRE NÚ E O FERRO CA - 25 - #10mm²
SEM ESCALA

N.º	DATA:	DESCRIÇÃO:
01	AGOSTO/2016	Correções de incompatibilidades; Correções de carimbo.

CONTROLE DE REVISÕES

FNDE Fundo Nacional de Desenvolvimento da Educação | Ministério da Educação | GOVERNO FEDERAL BRASIL PÁTRIA EDUCADORA

PROJETO PADRÃO - FNDE

PROPRIETÁRIO: :

ENDEREÇO:

MUNICÍPIO – UF:

PROPRIETÁRIO

RESP. TÉCNICO — CREA

AUTOR DO PROJETO — CAU

DLFO | CREA | RA

OBSERVAÇÕES:

PROGRAMA PROINFÂNCIA - PROJETO TIPO 2

PROJETO DE INSTALAÇÕES

COORDENAÇÃO: CGEST - Coordenação Geral de Infraestrutura Educacional

SIST. PROT. CONTRA DESCARGAS ATMOSFÉRICAS
PLANTA DE DISTRIBUIÇÃO DO SISTEMA
DETALHES

EDA

REVISÃO	ESCALA	PRANCHA
R.00 R.01	1/75	03/0
FORMATO (1133x594)	DATA EMISSÃO AGOSTO/2016	

PROCESSO Nº 23034.032752/2016-11 DOCUMENTO 1752

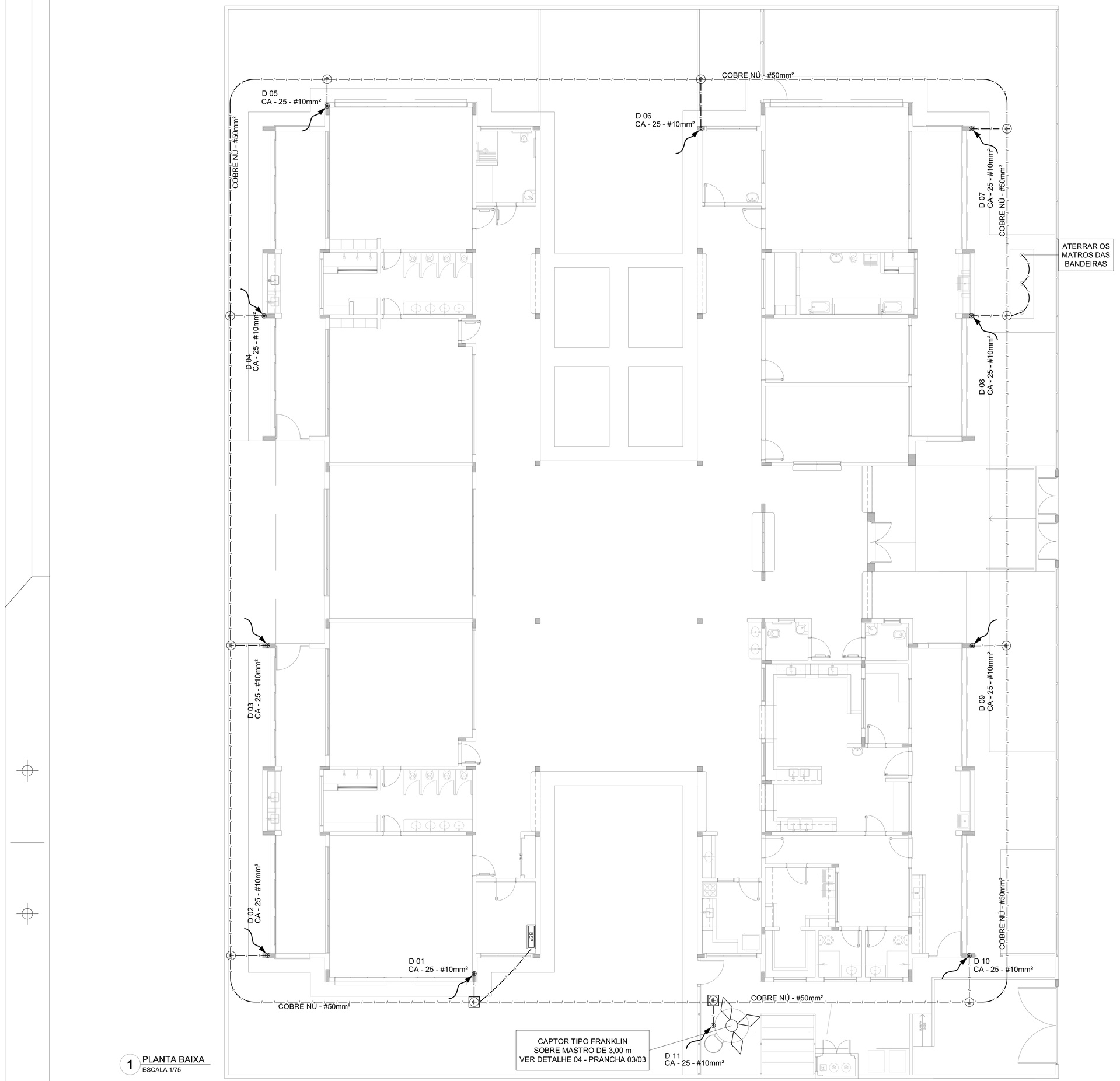

1 PLANTA BAIXA
ESCALA 1/75

LEGENDA

- ATERRAMENTO COM HASTE
- DESCIDA DO SPDA
- CAIXA DE VISITA DE ATERRAMENTO COM HASTE
- CAPTOR TIPO FRANKLIN
- CABO DE COBRE NÚ (CORDOALHA)
- BEP — CAIXA DE EQUALIZAÇÃO
- VERGALHÃO CA25-Ø10mm

OBSERVAÇÃO

VALOR ÔHMICO DO ATERRAMENTO:

01 – APÓS A EXECUÇÃO DA INSTALAÇÃO CONFORME ESTE PROJETO TODOS OS SISTEMAS DE ATERRAMENTO DEVERÃO TER SUA RESISTÊNCIA MEDIDA. SE O VALOR MEDIDO ULTRAPASSAR 10 OHMS, ACRESCENTAR ELETRODOS ATÉ ATINGIR ESTE VALOR. PODERÁ TAMBÉM SER USADO ATERRAGEL OU SIMILAR.

02 – A RESISTÊNCIA DA CONTINUIDADE ELÉTRICA DAS ARMADURAS DO SISTEMA DEVE SER INFERIOR A 1 OHM.

03 – ALÉM DOS NEUTROS DEVERÃO SER LIGADOS AOS FIOS TERRA TODAS AS PARTES METÁLICAS NÃO ENERGIZADAS.

NOTAS

01 – A PROFUNDIDADE MÍNIMA PARA MALHA DE ATERRAMENTO É DE 50 CM.

02 – AS MALHAS DE ATERRAMENTO DOS SISTEMAS ELÉTRICOS E PROTEÇÃO ATMOSFÉRICA DEVERÃO SER INTERLIGADOS, FORMANDO APENAS UM SISTEMA.

REFERÊNCIAS

1. MEMORIAL DESCRITIVO E ESPECIFICAÇÕES TÉCNICAS;
2. PLANILHA DE QUANTITATIVOS.

N.º:	DATA:	DESCRIÇÃO:
01	AGOSTO/2016	Correções de incompatibilidades; Correções de carimbo.

CONTROLE DE REVISÕES

FNDE Fundo Nacional de Desenvolvimento da Educação — Ministério da Educação — GOVERNO FEDERAL BRASIL PÁTRIA EDUCADORA

PROJETO PADRÃO - FNDE

PROPRIETÁRIO: :

ENDEREÇO:

MUNICÍPIO – UF:

PROPRIETÁRIO

RESP. TÉCNICO — CREA

AUTOR DO PROJETO — CAU

DLFO | CREA

RA

OBSERVAÇÕES:

PROGRAMA PROINFÂNCIA - PROJETO TIPO 2

PROJETO DE INSTALAÇÕES

COORDENAÇÃO: CGEST - Coordenação Geral de Infraestrutura Educacional

SIST. PROT. CONTRA DESCARGAS ATMOSFÉRICAS
PLANTA DE DISTRIBUIÇÃO DO SISTEMA
PLANTA BAIXA

EDA

FORMATO	REVISÃO	ESCALA	PRANCHA
(1050x630)	R.00 R.01	1/75	01/03

DATA EMISSÃO: AGOSTO/2016

PÚBLICO ADMINISTRATIVO
1294
ESTADO ESPÍRITO SANTO

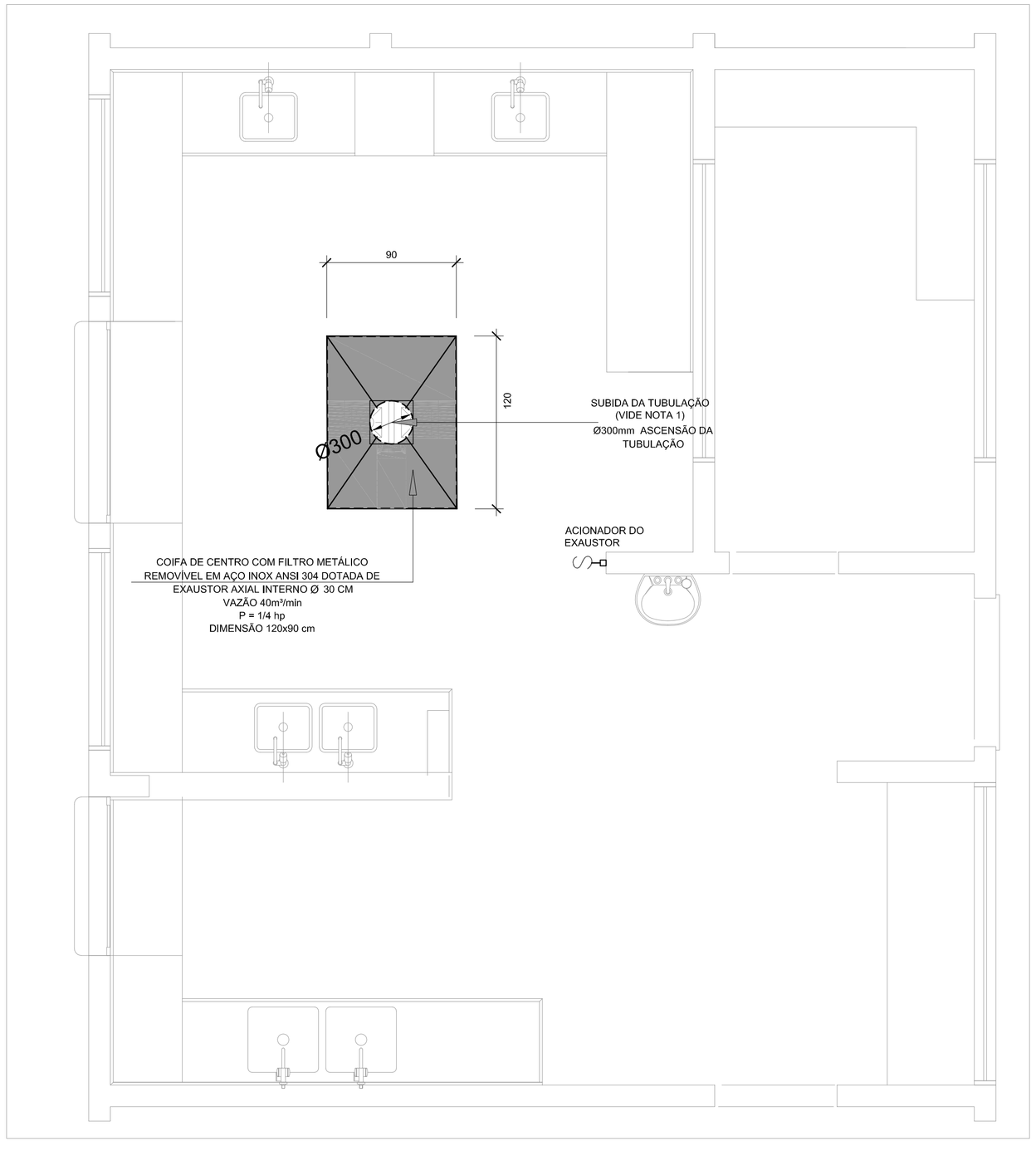

1 SISTEMA DE EXAUSTÃO - COZINHA
ESCALA 1/25

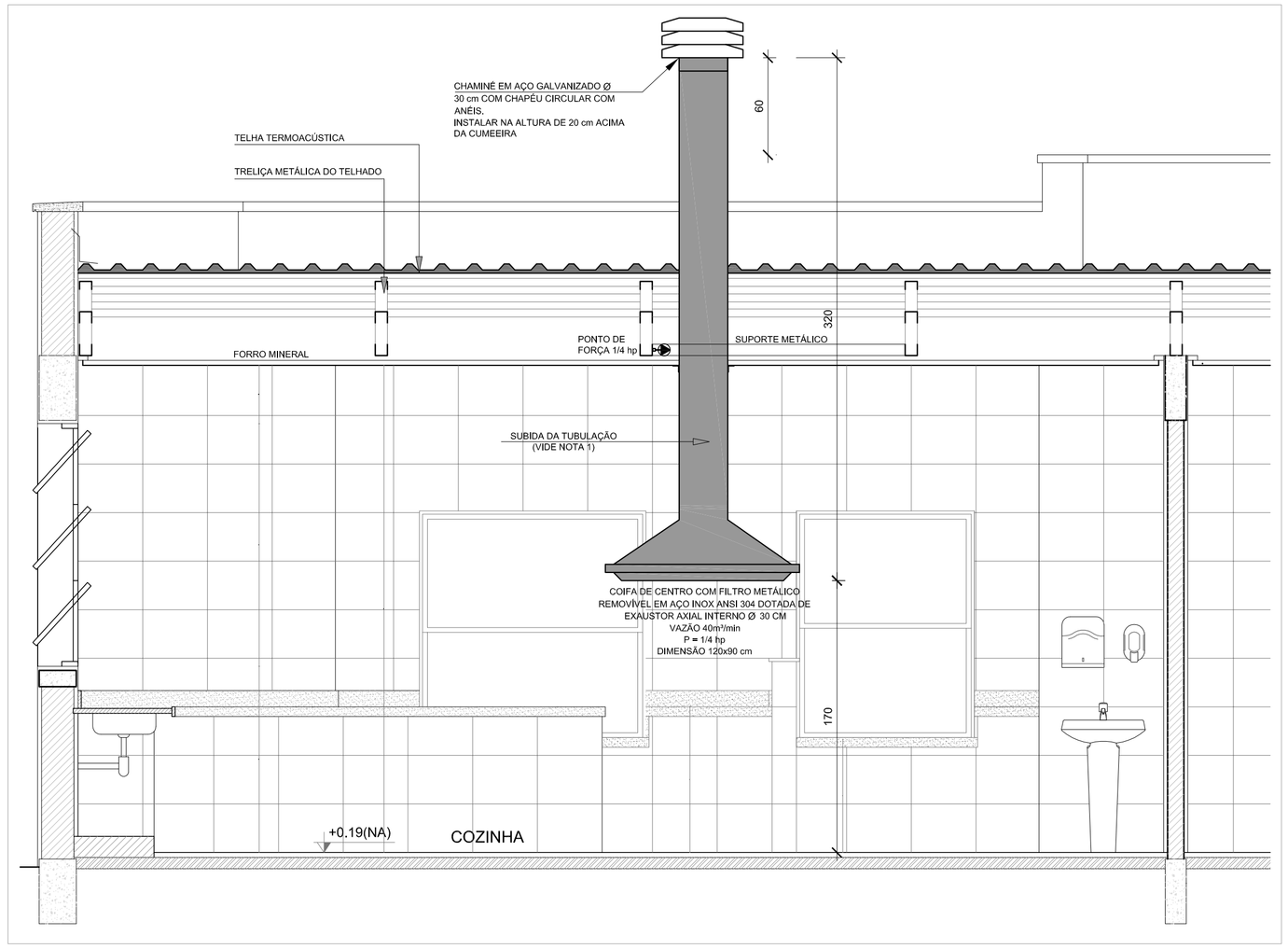

2 DETALHE - TUBULAÇÃO VERTICAL E EQUIPAMENTO
ESCALA 1/25

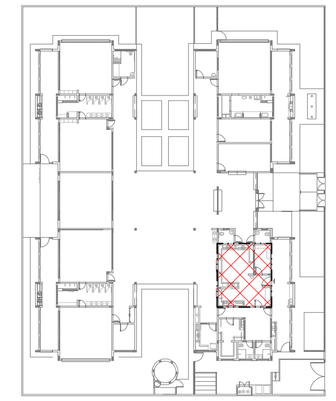

CROQUI DE REFERÊNCIA

NOTAS TÉCNICAS

1. PONTO DE SUBIDA DA TUBULAÇÃO:
   - NESTE PONTO, A TUBULAÇÃO SOBE DA COIFA DIRETAMENTE ATRAVESSANDO O FORRO DE GESSO ATÉ A SAÍDA NO TELHADO;
2. EXAUSTORES:
   - COMANDO DE ACIONAMENTO DO EXAUSTOR DA COZINHA SERÁ POR INTERRUPTOR SIMPLES CONFORME PROJETO (MAIS DETALHES, VIDE PRANCHA DE INSTALAÇÕES ELÉTRICAS);
3. SAÍDA AO AMBIENTE EXTERNO:
   - NA SAÍDA PARA O AMBIENTE EXTERNO, A TUBULAÇÃO DEVE ESTAR VOLTADA EXCLUSIVAMENTE PARA A ABERTURA, SEM RESTRIÇÕES OU DESVIOS À SAÍDA DO AR;
4. FIXAÇÃO DAS ABRAÇADEIRAS NOS APOIOS:
   - PARA GARANTIR O ENGATE DA REDE DE DUTOS, AS ABRAÇADEIRAS PERFURADAS SERÃO FIXADAS NOS APOIOS (TANTO VERTICAL, COMO HORIZONTAL) POR MEIO DE PHILIPS "FIXES" CABEÇA DE PANELA BITOLA 6 ou 8;
5. FIXAÇÃO DOS APOIOS:
   - A FIXAÇÃO DOS APOIOS NA TRELIÇA METÁLICA DEVERÁ SER FEITA POR MEIO DE "ORELHAS" DE AÇO CHATO ESPESSURA 3 mm OU EQUIVALENTE, DE PREFERÊNCIA SENDO AS MESMAS CONFECCIONADAS DE CORTES DE 14 mm DE LARGURA EM PERFIL CANTONEIRA;
   - A FIXAÇÃO DA "ORELHA" TRELIÇA METÁLICA, HAVERÁ A UTILIZAÇÃO DE PARAFUSO PHILIPS AUTO ATARRAXANTE CABEÇA DE PANELA, BITOLA 6 ou 8;
6. EXECUTAR ESTE PROJETO JUNTAMENTE COM O PROJETO DE ESTRUTURA METÁLICA, DE INSTALAÇÕES ELÉTRICAS E DAS AMPLIAÇÕES DAS ÁREAS;

REFERÊNCIAS

1. MEMORIAL DESCRITIVO E ESPECIFICAÇÕES TÉCNICAS;
2. PLANILHA DE QUANTITATIVOS.

LEGENDA

- EXAUSTOR AXIAL
- COIFA DE EXAUSTÃO PARA FOGÃO DE 06 BOCAS
- TUBULAÇÃO DE PASSAGEM DO AR DE EXAUSTÃO
- APOIO E ABRAÇADEIRA DE DUTO PARA TUBULAÇÃO VERTICAL DE EXAUSTÃO
- PONTO DE FORÇA PARA O EXAUSTOR
- INTERRUPTOR SIMPLES

N.º:	DATA:	DESCRIÇÃO:
01	AGOSTO/2016	Correções de incompatibilidades; Correções de carimbo.

CONTROLE DE REVISÕES

FNDE Fundo Nacional de Desenvolvimento da Educação — Ministério da Educação — GOVERNO FEDERAL BRASIL PÁTRIA EDUCADORA

PROJETO PADRÃO - FNDE

PROPRIETÁRIO: :

ENDEREÇO:

MUNICÍPIO - UF:

PROPRIETÁRIO

RESP. TÉCNICO — CREA

AUTOR DO PROJETO — CAU

DLFO	CREA
	RA

OBSERVAÇÕES:

PROGRAMA PROINFÂNCIA - PROJETO TIPO 2

PROJETO DE INSTALAÇÕES

COORDENAÇÃO			
CGEST - Coordenação Geral de Infraestrutura Educacional	PROJETO DE SISTEMA DE EXAUSTÃO PLANTA BAIXA, CORTE E DETALHES COZINHA		EEX
FORMATO: A1 (594x841)	REVISÃO: R.00 R.01	ESCALA: INDICADA	PRANCHA: 01/01
		DATA EMISSÃO: AGOSTO/2016	

PATRIMÔNIO HISTÓRICO 1295 BIBLIOTECA

Quadro de Cargas (QDG)

| Circuito | Descrição | Disjuntor | Método de Ref. | V | Potência Ativa (W) | Potência Aparente (VA) | Fator de Potência | Fase A (W) | Fase B (W) | Fase C (W) | Pot. Inst. (W) | Fases | Pot. A (W) | Pot. B (W) | Pot. C (W) | I(n) (A) | I(max) (A) | I(n) (A) | Seção (mm²) | Eletroduto | Dis. (m) | Queda de Tensão (%) | Corrente (A) | Capacidade (A) | Fator de Agrupamento | Fator de Temperatura | Corrente Corrigida (A) | Proteção | Curva | Icc (kA) | Icc Mín. (kA) | Tempo de Atuação (s) | Icc Atuação (kA) | Proteção Atende | Proteção Atende | Proteção Atende

1296

Quadro de Cargas (QM1)

Circuito	Descrição	Esquema	Método de Inst.	V	Pot. Inst. (W)	Fases	Pot. Dem. (W)	Fcc	Fcc * D (W)	FCU	Bº (W)	Seção (mm²)	fc	Dis. (m)	Bº (mm²)	Dis. (%)	Pº (mm)	Pº total (%)	Status
QM1	Quadro QGBT	3F+N+T	B1	380 / 220 V	101228	Cargas Tipo 2	47541	1	47541	1	68864	95(2)	0,98	0,93	1	4 x 1(2)	27,5	0	OK
TOTAL					101228		47541		47541		68864								

Quadro de Cargas (QGBT)

Circuito	Descrição	Esquema	Método de Inst.	V	Pot. Inst. (W)	Fases	Pot. Dem. (W)	Fcc	Fcc * D (W)	FCU	Bº (W)	Seção (mm²)	fc	Dis. (m)	Bº (mm²)	Dis. (%)	Pº (mm)	Pº total (%)	Status
QD1	Quadro de Distribuição Luz e Tomada - 01	3F+N+T	B1	380 / 220 V	53000	Cargas Tipo 2	47541	1	47541	1	68864	95(2)	0,98	0,93	1	4 x 1(2)	27,5	0	OK
QD2	Quadro de Distribuição Tomadas - 02	3F+N+T	B1	380 / 220 V	48800	Cargas Tipo 2	43776	1	43776	1	63408	95(2)	0,98	0,93	1	4 x 1(2)	27,5	0	OK
QD3	Quadro de Distribuição Luz e Tomadas - 03	3F+N+T	B1	380 / 220 V	7716	Cargas Tipo 2	6919	1	6919	1	10024	16(2)	0,98	0,93	1	4 x 16(2)	27,5	0	OK
QD4	Quadro de Distribuição Luz e Tomada - 04	3F+N+T	B1	380 / 220 V	27900	Cargas Tipo 2	25029	1	25029	1	36256	50(2)	0,98	0,93	1	4 x 6(2)	27,5	0	OK
QD5	Quadro de Distribuição Tomada - 05	3F+N+T	B1	380 / 220 V	34075	Cargas Tipo 2	30567	1	30567	1	44280	70(2)	0,98	0,93	1	4 x 10(2)	27,5	0	OK
QD6	Quadro de Distribuição Sistema Bombas	3F+N+T	B1	380 / 220 V	4400	Cargas Tipo 2	3960	1	3960	1	5742	10(2)	0,98	0,93	1	4 x 2,5(2)	27,5	0	OK
TOTAL					101228		43366		43367		62864								

Quadro de Cargas (QD1) - Blocos de salas de aula

Circuito	Descrição	Esquema	Método de Inst.	V	Iluminação (W)	Tomadas (W)	Pot. Inst. (W)	Fases	Pot. Dem. (W)	Fcc	Fcc * D (W)	FCU	Bº (W)	Seção (mm²)	fc	Dis. (m)	Bº (mm²)	Dis. (%)	Pº (mm)	Pº total (%)	Status
1	Iluminação 01	F+N	B1	220 V	832		832	1	832	1	832	1	3,78	1,5	1	2 x 1,5	27,5	0,3	0,3	0,3	1,5F,1N(Verde)
2					0		0		0		0		0	0	0	0	0	0	0	0	OK
3					0		0		0		0		0	0	0	0	0	0	0	0	OK
4					0		0		0		0		0	0	0	0	0	0	0	0	OK
5	Iluminação 05	F+N	B1	220 V	660		660	1	660	1	660	1	3	1,5	1	2 x 1,5	27,5	0,24	0,24	0,24	1,5F,1N(Verde)
6	Tomadas	F+N+T	B1	220 V	0	4	400	1	400	1	400	1	1,82	2,5	1	2 x 2,5	27,5	0,17	0,17	0,41	1,5F,1N(Verde)
7	Tomadas	F+N+T	B1	220 V	0	4	400	1	400	1	400	1	1,82	2,5	1	2 x 2,5	27,5	0,17	0,17	0,41	1,5F,1N(Verde)
8	Tomadas	F+N+T	B1	220 V	0	4	400	1	400	1	400	1	1,82	2,5	1	2 x 2,5	27,5	0,17	0,17	0,41	1,5F,1N(Verde)
9	Tomadas	F+N+T	B1	220 V	0	4	400	1	400	1	400	1	1,82	2,5	1	2 x 2,5	27,5	0,17	0,17	0,41	1,5F,1N(Verde)
10	Tomadas	F+N+T	B1	220 V	0	4	400	1	400	1	400	1	1,82	2,5	1	2 x 2,5	27,5	0,17	0,17	0,41	1,5F,1N(Verde)
11	Iluminação de Emergência 01	F+N+T	B1	220 V	0	1	100	1	100	1	100	1	0,45	1,5	1	2 x 1,5	27,5	0,07	0,07	0,31	1,5F,1N(Verde)
12	Circuito Reserva 01	F+N	B1	220 V	0	0	0	1	0	1	0	1	0	1,5	1	2 x 1,5	27,5	0	0	0	Reserva
13	Circuito Reserva 02	F+N	B1	220 V	0	0	0	1	0	1	0	1	0	1,5	1	2 x 1,5	27,5	0	0	0	Reserva
TOTAL					1492	12	3192	3	3192	3	3192	3	13,68	16	3	6 x 16	27,5	0,24	0,24	0,48	

Quadro de Cargas (QD2) - chuveiro e ar-condicionado blocos de salas de aula

Circuito	Descrição	Esquema	Método de Inst.	V	Pot. Inst. (W)	Fases	Pot. Dem. (W)	Fcc	Fcc * D (W)	FCU	Bº (W)	Seção (mm²)	fc	Dis. (m)	Bº (mm²)	Dis. (%)	Pº (mm)	Pº total (%)	Status
1	Chuveiro 01	F+N+T	B1	220 V	4400	1	4400	1	4400	1	6336	25(2)	0,98	0,93	1	4 x 2,5(2)	27,5	0,3	0,3	2,5	2,5F,1N(Verde)
2	Chuveiro 02	F+N+T	B1	220 V	4400	1	4400	1	4400	1	6336	25(2)	0,98	0,93	1	4 x 2,5(2)	27,5	0,3	0,3	2,5	2,5F,1N(Verde)
3	Chuveiro 03	F+N+T	B1	220 V	4400	1	4400	1	4400	1	6336	25(2)	0,98	0,93	1	4 x 2,5(2)	27,5	0,3	0,3	2,5	2,5F,1N(Verde)
4	Chuveiro 04	F+N+T	B1	220 V	4400	1	4400	1	4400	1	6336	25(2)	0,98	0,93	1	4 x 2,5(2)	27,5	0,3	0,3	2,5	2,5F,1N(Verde)
5	Chuveiro 05	F+N+T	B1	220 V	4400	1	4400	1	4400	1	6336	25(2)	0,98	0,93	1	4 x 2,5(2)	27,5	0,3	0,3	2,5	2,5F,1N(Verde)
6	Chuveiro 06	F+N+T	B1	220 V	4400	1	4400	1	4400	1	6336	25(2)	0,98	0,93	1	4 x 2,5(2)	27,5	0,3	0,3	2,5	2,5F,1N(Verde)
7	Chuveiro 07	F+N+T	B1	220 V	4400	1	4400	1	4400	1	6336	25(2)	0,98	0,93	1	4 x 2,5(2)	27,5	0,3	0,3	2,5	2,5F,1N(Verde)
8	Ar-condicionado 01	F+N+T	B1	220 V	3600	1	3600	1	3600	1	5184	16(2)	0,98	0,93	1	4 x 4(2)	27,5	0,24	0,24	2,74	4F,1N(Verde)
9	Ar-condicionado 02	F+N+T	B1	220 V	3600	1	3600	1	3600	1	5184	16(2)	0,98	0,93	1	4 x 4(2)	27,5	0,24	0,24	2,74	4F,1N(Verde)
10	Ar-condicionado 03	F+N+T	B1	220 V	3600	1	3600	1	3600	1	5184	16(2)	0,98	0,93	1	4 x 4(2)	27,5	0,24	0,24	2,74	4F,1N(Verde)
11	Ar-condicionado 04	F+N+T	B1	220 V	3600	1	3600	1	3600	1	5184	16(2)	0,98	0,93	1	4 x 4(2)	27,5	0,24	0,24	2,74	4F,1N(Verde)
12	Ar-condicionado 05	F+N+T	B1	220 V	3600	1	3600	1	3600	1	5184	16(2)	0,98	0,93	1	4 x 4(2)	27,5	0,24	0,24	2,74	4F,1N(Verde)
13	Circuito Reserva 01	F+N	B1	220 V	0	0	0	1	0	1	0	1	0	1,5	1	2 x 1,5	27,5	0	0	0	Reserva
14	Circuito Reserva 02	F+N	B1	220 V	0	0	0	1	0	1	0	1	0	1,5	1	2 x 1,5	27,5	0	0	0	Reserva
15	Circuito Reserva 03	F+N	B1	220 V	0	0	0	1	0	1	0	1	0	1,5	1	2 x 1,5	27,5	0	0	0	Reserva
TOTAL					32000	7	32000	7	32000	7	45360	2x25									

Quadro de Cargas (QD3) - Iluminação interna e externa

Circuito	Descrição	Esquema	Método de Inst.	V	Iluminação (W)	Tomadas (W)	Pot. Inst. (W)	Fases	Pot. Dem. (W)	Fcc	Fcc * D (W)	FCU	Bº (W)	Seção (mm²)	fc	Dis. (m)	Bº (mm²)	Dis. (%)	Pº (mm)	Pº total (%)	Status
1	Iluminação 01	F+N	B1	220 V	832		832	1	832	1	832	1	3,78	1,5	1	2 x 1,5	27,5	0,3	0,3	0,3	1,5F,1N(Verde)
2					0		0		0		0		0	0	0	0	0	0	0	0	OK
3					0		0		0		0		0	0	0	0	0	0	0	0	OK
4					0		0		0		0		0	0	0	0	0	0	0	0	OK
5					0		0		0		0		0	0	0	0	0	0	0	0	OK
6					0		0		0		0		0	0	0	0	0	0	0	0	OK
7					0		0		0		0		0	0	0	0	0	0	0	0	OK
8	Iluminação 05	F+N	B1	220 V	660		660	1	660	1	660	1	3	1,5	1	2 x 1,5	27,5	0,24	0,24	0,24	1,5F,1N(Verde)
9					0		0		0		0		0	0	0	0	0	0	0	0	OK
10					0		0		0		0		0	0	0	0	0	0	0	0	OK
11					0		0		0		0		0	0	0	0	0	0	0	0	OK
12					0		0		0		0		0	0	0	0	0	0	0	0	OK
13					0		0		0		0		0	0	0	0	0	0	0	0	OK
14					0		0		0		0		0	0	0	0	0	0	0	0	OK
15					0		0		0		0		0	0	0	0	0	0	0	0	OK
16					0		0		0		0		0	0	0	0	0	0	0	0	OK
17					0		0		0		0		0	0	0	0	0	0	0	0	OK
18					0		0		0		0		0	0	0	0	0	0	0	0	OK
19					0		0		0		0		0	0	0	0	0	0	0	0	OK
20					0		0		0		0		0	0	0	0	0	0	0	0	OK
21					0		0		0		0		0	0	0	0	0	0	0	0	OK
22					0		0		0		0		0	0	0	0	0	0	0	0	OK
23					0		0		0		0		0	0	0	0	0	0	0	0	OK
24					0		0		0		0		0	0	0	0	0	0	0	0	OK
25					0		0		0		0		0	0	0	0	0	0	0	0	OK
26					0		0		0		0		0	0	0	0	0	0	0	0	OK
27					0		0		0		0		0	0	0	0	0	0	0	0	OK
28					0		0		0		0		0	0	0	0	0	0	0	0	OK
29					0		0		0		0		0	0	0	0	0	0	0	0	OK
30					0		0		0		0		0	0	0	0	0	0	0	0	OK
31					0		0		0		0		0	0	0	0	0	0	0	0	OK
32					0		0		0		0		0	0	0	0	0	0	0	0	OK
33					0		0		0		0		0	0	0	0	0	0	0	0	OK
34					0		0		0		0		0	0	0	0	0	0	0	0	OK
35					0		0		0		0		0	0	0	0	0	0	0	0	OK
36					0		0		0		0		0	0	0	0	0	0	0	0	OK
37					0		0		0		0		0	0	0	0	0	0	0	0	OK
38					0		0		0		0		0	0	0	0	0	0	0	0	OK
39					0		0		0		0		0	0	0	0	0	0	0	0	OK
40					0		0		0		0		0	0	0	0	0	0	0	0	OK
41					0		0		0		0		0	0	0	0	0	0	0	0	OK
42					0		0		0		0		0	0	0	0	0	0	0	0	OK
43					0		0		0		0		0	0	0	0	0	0	0	0	OK
44					0		0		0		0		0	0	0	0	0	0	0	0	OK
45					0		0		0		0		0	0	0	0	0	0	0	0	OK
46					0		0		0		0		0	0	0	0	0	0	0	0	OK
47					0		0		0		0		0	0	0	0	0	0	0	0	OK
48					0		0		0		0		0	0	0	0	0	0	0	0	OK
49					0		0		0		0		0	0	0	0	0	0	0	0	OK
50					0		0		0		0		0	0	0	0	0	0	0	0	OK
51					0		0		0		0		0	0	0	0	0	0	0	0	OK
52					0		0		0		0		0	0	0	0	0	0	0	0	OK
53					0		0		0		0		0	0	0	0	0	0	0	0	OK
54					0		0		0		0		0	0	0	0	0	0	0	0	OK
55					0		0		0		0		0	0	0	0	0	0	0	0	OK
56					0		0		0		0		0	0	0	0	0	0	0	0	OK
57					0		0		0		0		0	0	0	0	0	0	0	0	OK
58					0		0		0		0		0	0	0	0	0	0	0	0	OK
59					0		0		0		0		0	0	0	0	0	0	0	0	OK
60					0		0		0		0		0	0	0	0	0	0	0	0	OK
61					0		0		0		0		0	0	0	0	0	0	0	0	OK
62					0		0		0		0		0	0	0	0	0	0	0	0	OK
63					0		0		0		0		0	0	0	0	0	0	0	0	OK
64					0		0		0		0		0	0	0	0	0	0	0	0	OK
TOTAL					1492	12	3192	3	3192	3	3192	3	13,68	16	3	6 x 16	27,5	0,24	0,24	0,48	

Quadro de Cargas (QD4) - tomadas das creches, ar-condicionado e chuveiros

Circuito	Descrição	Esquema	Método de Inst.	V	Tomadas (W)						Pot. Inst. (W)	Fases	Pot. Dem. (W)	Fcc	Fcc * D (W)	FCU	Bº (W)	Seção (mm²)	fc	Dis. (m)	Bº (mm²)	Dis. (%)	Pº (mm)	Pº total (%)	Status
					100	600	2000	3600	4000	5000	(W)		(W)		(W)		(W)	(mm²)			(mm²)				
1	Chuveiro	F+N+T	B1	220 V	0	0	0	0	0	0	4400	1	4400	1	4400	1	6336	25(2)	0,98	0,93	1	4 x 2,5(2)	27,5	0,3	0,3	2,5F,1N(Verde)
2	Chuveiro	F+N+T	B1	220 V	0	0	0	0	0	0	4400	1	4400	1	4400	1	6336	25(2)	0,98	0,93	1	4 x 2,5(2)	27,5	0,3	0,3	2,5F,1N(Verde)
3	Chuveiro	F+N+T	B1	220 V	0	0	0	0	0	0	4400	1	4400	1	4400	1	6336	25(2)	0,98	0,93	1	4 x 2,5(2)	27,5	0,3	0,3	2,5F,1N(Verde)
4	Ar-condicionado	F+N+T	B1	220 V	0	0	0	1	0	0	3600	1	3600	1	3600	1	5184	16(2)	0,98	0,93	1	4 x 4(2)	27,5	0,24	0,24	2,74F,1N(Verde)
5	Tomadas	F+N+T	B1	220 V	0	1	0	0	0	0	600	1	600	1	600	1	864	4(2)	0,98	0,93	1	4 x 4(2)	27,5	0,24	0,24	2,74F,1N(Verde)
6	Tomadas	F+N+T	B1	220 V	0	0	1	0	0	0	2000	1	2000	1	2000	1	2880	10(2)	0,98	0,93	1	4 x 6(2)	27,5	0,24	0,24	2,74F,1N(Verde)
7	Tomadas	F+N+T	B1	220 V	0	1	0	0	0	0	600	1	600	1	600	1	864	4(2)	0,98	0,93	1	4 x 4(2)	27,5	0,24	0,24	2,74F,1N(Verde)
8	Tomadas	F+N+T	B1	220 V	0	0	0	1	0	0	3600	1	3600	1	3600	1	5184	16(2)	0,98	0,93	1	4 x 4(2)	27,5	0,24	0,24	2,74F,1N(Verde)
9	Tomadas	F+N+T	B1	220 V	0	1	0	0	0	0	600	1	600	1	600	1	864	4(2)	0,98	0,93	1	4 x 4(2)	27,5	0,24	0,24	2,74F,1N(Verde)
10	Tomadas	F+N+T	B1	220 V	0	1	0	0	0	0	600	1	600	1	600	1	864	4(2)	0,98	0,93	1	4 x 4(2)	27,5	0,24	0,24	2,74F,1N(Verde)
11	Tomadas	F+N+T	B1	220 V	0	1	0	0	0	0	600	1	600	1	600	1	864	4(2)	0,98	0,93	1	4 x 4(2)	27,5	0,24	0,24	2,74F,1N(Verde)
12	Tomadas	F+N+T	B1	220 V	0	1	0	0	0	0	600	1	600	1	600	1	864	4(2)	0,98	0,93	1	4 x 4(2)	27,5	0,24	0,24	2,74F,1N(Verde)
13	Tomadas	F+N+T	B1	220 V	0	1	0	0	0	0	600	1	600	1	600	1	864	4(2)	0,98	0,93	1	4 x 4(2)	27,5	0,24	0,24	2,74F,1N(Verde)
14	Tomadas	F+N+T	B1	220 V	0	1	0	0	0	0	600	1	600	1	600	1	864	4(2)	0,98	0,93	1	4 x 4(2)	27,5	0,24	0,24	2,74F,1N(Verde)
15	Tomadas	F+N+T	B1	220 V	0	1	0	0	0	0	600	1	600	1	600	1	864	4(2)	0,98	0,93	1	4 x 4(2)	27,5	0,24	0,24	2,74F,1N(Verde)
16	Tomadas	F+N+T	B1	220 V	0	1	0	0	0	0	600	1	600	1	600	1	864	4(2)	0,98	0,93	1	4 x 4(2)	27,5	0,24	0,24	2,74F,1N(Verde)
17	Tomadas	F+N+T	B1	220 V	0	1	0	0	0	0	600	1	600	1	600	1	864	4(2)	0,98	0,93	1	4 x 4(2)	27,5	0,24	0,24	2,74F,1N(Verde)
18	Tomadas	F+N+T	B1	220 V	0	1	0	0	0	0	600	1	600	1	600	1	864	4(2)	0,98	0,93	1	4 x 4(2)	27,5	0,24	0,24	2,74F,1N(Verde)
19	Tomadas	F+N+T	B1	220 V	0	1	0	0	0	0	600	1	600	1	600	1	864	4(2)	0,98	0,93	1	4 x 4(2)	27,5	0,24	0,24	2,74F,1N(Verde)
20	Tomadas	F+N+T	B1	220 V	0	1	0	0	0	0	600	1	600	1	600	1	864	4(2)	0,98	0,93	1	4 x 4(2)	27,5	0,24	0,24	2,74F,1N(Verde)
21	Tomadas	F+N+T	B1	220 V	0	1	0	0	0	0	600	1	600	1	600	1	864	4(2)	0,98	0,93	1	4 x 4(2)	27,5	0,24	0,24	2,74F,1N(Verde)
22	Tomadas	F+N+T	B1	220 V	0	1	0	0	0	0	600	1	600	1	600	1	864	4(2)	0,98	0,93	1	4 x 4(2)	27,5	0,24	0,24	2,74F,1N(Verde)
23	Tomadas	F+N+T	B1	220 V	0	1	0	0	0	0	600	1	600	1	600	1	864	4(2)	0,98	0,93	1	4 x 4(2)	27,5	0,24	0,24	2,74F,1N(Verde)
24	Tomadas	F+N+T	B1	220 V	0	1	0	0	0	0	600	1	600	1	600	1	864	4(2)	0,98	0,93	1	4 x 4(2)	27,5	0,24	0,24	2,74F,1N(Verde)
TOTAL					0	24	3	2	0	0	50800		50800	24	50800	24	73152	2x25							

Quadro de Cargas (QD5) - Cozinha

Circuito	Descrição	Esquema	Método de Inst.	V	Tomadas (W)												Pot. Inst. (W)	Fases	Pot. Dem. (W)	Fcc	Fcc * D (W)	FCU	Bº (W)	Seção (mm²)	fc	Dis. (m)	Bº (mm²)	Dis. (%)	Pº (mm)	Pº total (%)	Status
					100	150	200	240	400	600	1000	2000	3000	3500	3750																
1	Tomadas	F+N+T	B1	220 V	0	0	0	0	0	0	0	0	0	0	0		0	1	0	1	0	1	0	1	0	1,5	1	2 x 1,5	27,5	0	0	Reserva
2	Tomadas	F+N+T	B1	220 V	0	0	0	0	0	0	0	0	0	0	0		0	1	0	1	0	1	0	1	0	1,5	1	2 x 1,5	27,5	0	0	Reserva
3	Tomadas	F+N+T	B1	220 V	0	0	0	0	0	0	0	0	0	0	0		0	1	0	1	0	1	0	1	0	1,5	1	2 x 1,5	27,5	0	0	Reserva
4	Tomadas	F+N+T	B1	220 V	0	0	0	0	0	0	0	0	0	0	0		0	1	0	1	0	1	0	1	0	1,5	1	2 x 1,5	27,5	0	0	Reserva
5	Tomadas	F+N+T	B1	220 V	0	0	0	0	0	0	0	0	0	0	0		0	1	0	1	0	1	0	1	0	1,5	1	2 x 1,5	27,5	0	0	Reserva
6	Tomadas	F+N+T	B1	220 V	0	0	0	0	0	0	0	0	0	0	0		0	1	0	1	0	1	0	1	0	1,5	1	2 x 1,5	27,5	0	0	Reserva
7	Tomadas	F+N+T	B1	220 V	0	0	0	0	0	0	0	0	0	0	0		0	1	0	1	0	1	0	1	0	1,5	1	2 x 1,5	27,5	0	0	Reserva
8	Tomadas	F+N+T	B1	220 V	0	0	0	0	0	0	0	0	0	0	0		0	1	0	1	0	1	0	1	0	1,5	1	2 x 1,5	27,5	0	0	Reserva
9	Tomadas	F+N+T	B1	220 V	0	0	0	0	0	0	0	0	0	0	0		0	1	0	1	0	1	0	1	0	1,5	1	2 x 1,5	27,5	0	0	Reserva
10	Tomadas	F+N+T	B1	220 V	0	0	0	0	0	0	0	0	0	0	0		0	1	0	1	0	1	0	1	0	1,5	1	2 x 1,5	27,5	0	0	Reserva
11	Tomadas	F+N+T	B1	220 V	0	0	0	0	0	0	0	0	0	0	0		0	1	0	1	0	1	0	1	0	1,5	1	2 x 1,5	27,5	0	0	Reserva
12	Tomadas	F+N+T	B1	220 V	0	0	0	0	0	0	0	0	0	0	0		0	1	0	1	0	1	0	1	0	1,5	1	2 x 1,5	27,5	0	0	Reserva
13	Tomadas	F+N+T	B1	220 V	0	0	0	0	0	0	0	0	0	0	0		0	1	0	1	0

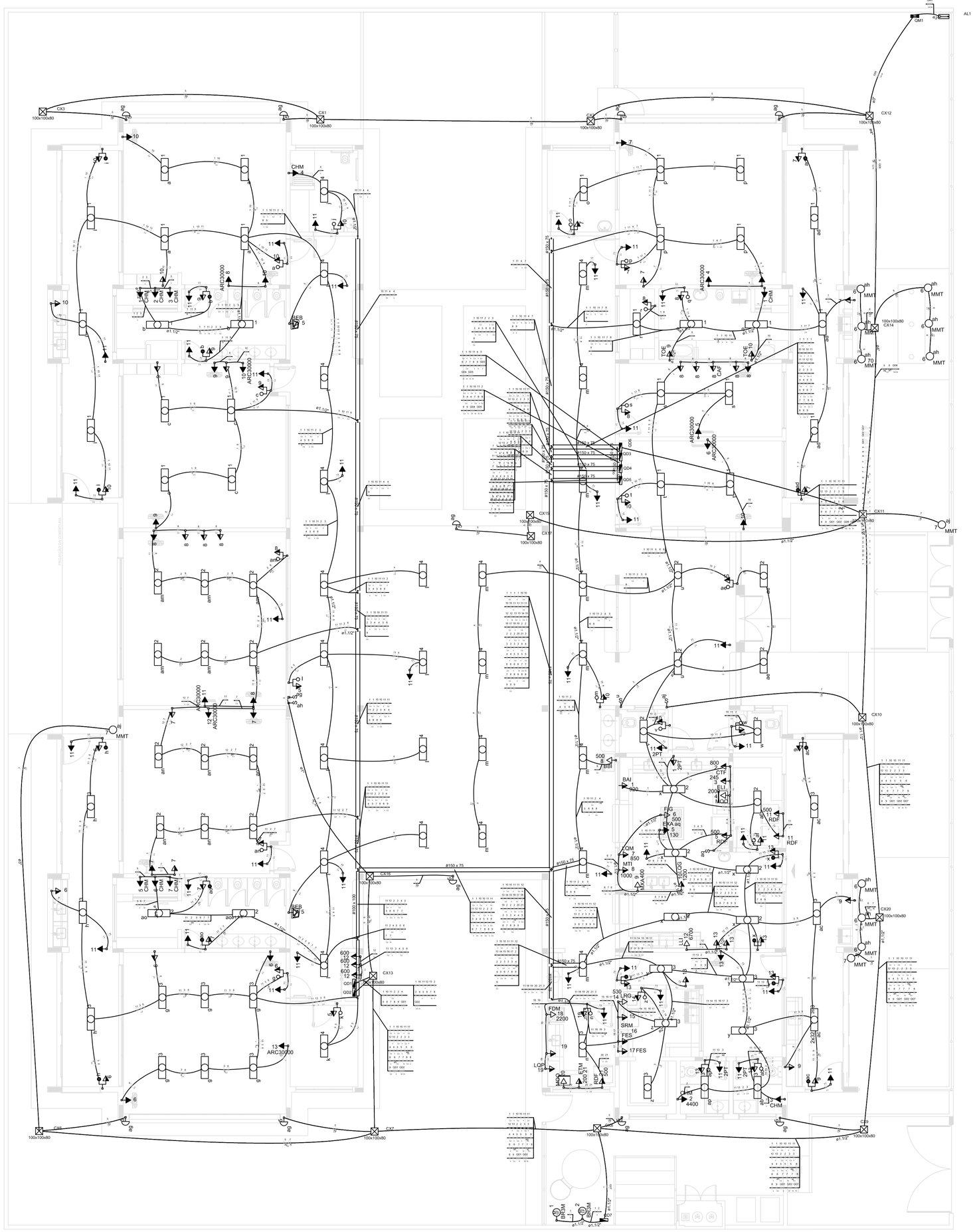

1 PLANTA BAIXA
ESCALA 1/75

Legenda

ao 1 7	1 tecla paralelo & 1 tomada - 1,10m do piso
a 10	1 tecla simples & 1 tomada - 1,10m do piso
	Caixa de medição embutir a 1,60m do piso
100x100x80	Caixa de passagem de embutir na parede
100x100x80	Caixa de passagem de embutir no piso
100x100x80	Caixa de passagem de sobrepor no teto
	Entrada de serviço aérea
u	Interruptor simples 1 tecla - 1,10m do piso
ah an	Interruptor simples 2 teclas - 1,10m do piso
1 26 a 2x32	Luminária p/ lâmp. fluor, tubular - sobrepor
a ag	Luminária p/ lâmp, incand, comum - parede (arandela)
CHM 1 4400	Ponto 2P+T a 2,20m do piso
1 h 200	Ponto 2P+T a 0,30m do piso
BR3M TOE 9 4000	Ponto 2P+T a 1,10m do piso
6 ah 70 MMT	Projetor p/ lâmp, multivapor metálico tubular - sobrepor piso
	Quadro de distribuição - embutir a 1,50m do piso
LQG 10 1200	Tomada hexagonal (NBR 14136) - 2P+T 10 A a 1,10m do piso
FIG 6 5000	Tomada hexagonal (NBR 14136) - 2P+T 20 A a 0,30m do piso
ARC30000 8 3600	Tomada hexagonal (NBR 14136) - 2P+T 20 A a 2,20m do piso
2PT 8	Tomada universal 2P+T a 2,20m do piso
2PT 13	Tomada universal 2P+Ta 1,10m do piso
VTP 10 200	Ventilador de teto

Legenda das indicações

100x100x80	Aço pintada - teto (ref Brum) - 100x100x80 mm
MMT	Multivapor metálico tubular - 70 W
BAI	Tomada - uso específico - Batedeira Planetária Ind. 12L
BEB	Tomada - uso específico - Bebedouro Comum
BBI	Tomada - uso específico - Bebedouro Industrial 25L
BR3M	Tomada - uso específico - Bomba recalque - 3cv monofásico
CAF	Tomada - uso específico - Cafeteira
CTF	Tomada - uso específico - Centrífuga de Frutas
CHM	Tomada - uso específico - Chuveiro Médio
ARC30000	Tomada - uso específico - Condicionador de ar 30000BTU
ELI	Tomada - uso específico - Espremedor de laranja industrial
ETM	Tomada - uso específico - Esterilizador de Mamadeiras
EXA	Tomada - uso específico - Exaustor
FES	Tomada - uso específico - Ferro Elétrico a Seco
FIG	Tomada - uso específico - Fogão Industrial Grande 6 Queimadores
FDM	Tomada - uso específico - Fogão Industrial Médio 4 Queimadores
LLI	Tomada - uso específico - Lava louças Industrial 32 Ciclos
LRG	Tomada - uso específico - Lava rouça grande
LQG	Tomada - uso específico - Liquidificador Industrial 15L
LQP	Tomada - uso específico - Liquidificador Industrial 4L
LQM	Tomada - uso específico - Liquidificador Industrial 8L
MOO	Tomada - uso específico - Microondas 30L
MXA	Tomada - uso específico - Mix de Alimentos 1L
MTI	Tomada - uso específico - Multiprocessador de Alimentos
RDF	Tomada - uso específico - Refrigerador Doméstico Frostfree
SRM	Tomada - uso específico - Secadora de roupas Média
TOE	Tomada - uso específico - Torneira elétrica
VTP	Tomada - uso específico - Ventilador Parede
2PT	Tomada redonda - 2P+T 10A - alta

NOTAS:
- EXECUTAR ESTE PROJETO JUNTAMENTE COM O PROJETO ESTRUTURAL;
- ANTES DA CONCRETAGEM PREVER PASSAGEM PARA AS TUBULAÇÕES DENTRO DOS LIMITES ESTABELECIDOS PELA NBR 6118:2014;
- PARA POSICIONAMENTO DAS LUMINÁRIAS OBSERVAR LOCAÇÃO NA PLANTA DE FORRO;
- OS ELETRODUTOS QUE SEGUEM ATÉ O QUADRADO DE ALIMENTAÇÃO GERAL DEVERÃO SER EM PVC RÍGIDO ROSCÁVEL;
- ALTERAÇÕES NESTE PROJETO SOMENTE COM AUTORIZAÇÃO EXPRESSA DO FNDE.

REFERÊNCIAS:
- MEMORIAL DESCRITIVO E ESPECIFICAÇÕES TÉCNICAS;
- PLANILHA DE QUANTITATIVOS.

Nº	DATA	DESCRIÇÃO
01	AGOSTO/ 2016	Alteração paredes - shaft para tubulação hidráulica e detalhamento; alteração da altura da platibanda.

CONTROLE DE REVISÕES

FNDE Fundo Nacional de Desenvolvimento da Educação | Ministério da Educação | GOVERNO FEDERAL BRASIL PÁTRIA EDUCADORA

PROJETO PADRÃO - FNDE

PROPRIETÁRIO: :

ENDEREÇO:

MUNICÍPIO -- UF:

PROPRIETÁRIO

RESP. TÉCNICO — CREA

AUTOR DO PROJETO — CAU

DLFO | CREA | RA

OBSERVAÇÕES:

PROGRAMA PROINFÂNCIA - PROJETO TIPO 2

PROJETO DE INSTALÇAÕES

COORDENAÇÃO: CGEST - Coordenação Geral de Infraestrutura Educacional	DISTRIBUIÇÃO DA REDE ELÉTRICA 127V-220V ILUMINAÇÃO E TOMADAS PLANTA BAIXA		ELE
FORMATO (750x1050)	REVISÃO R.00 R.01	ESCALA 1/75	PRANCHA 01/02
		DATA EMISSÃO AGOSTO/2016	

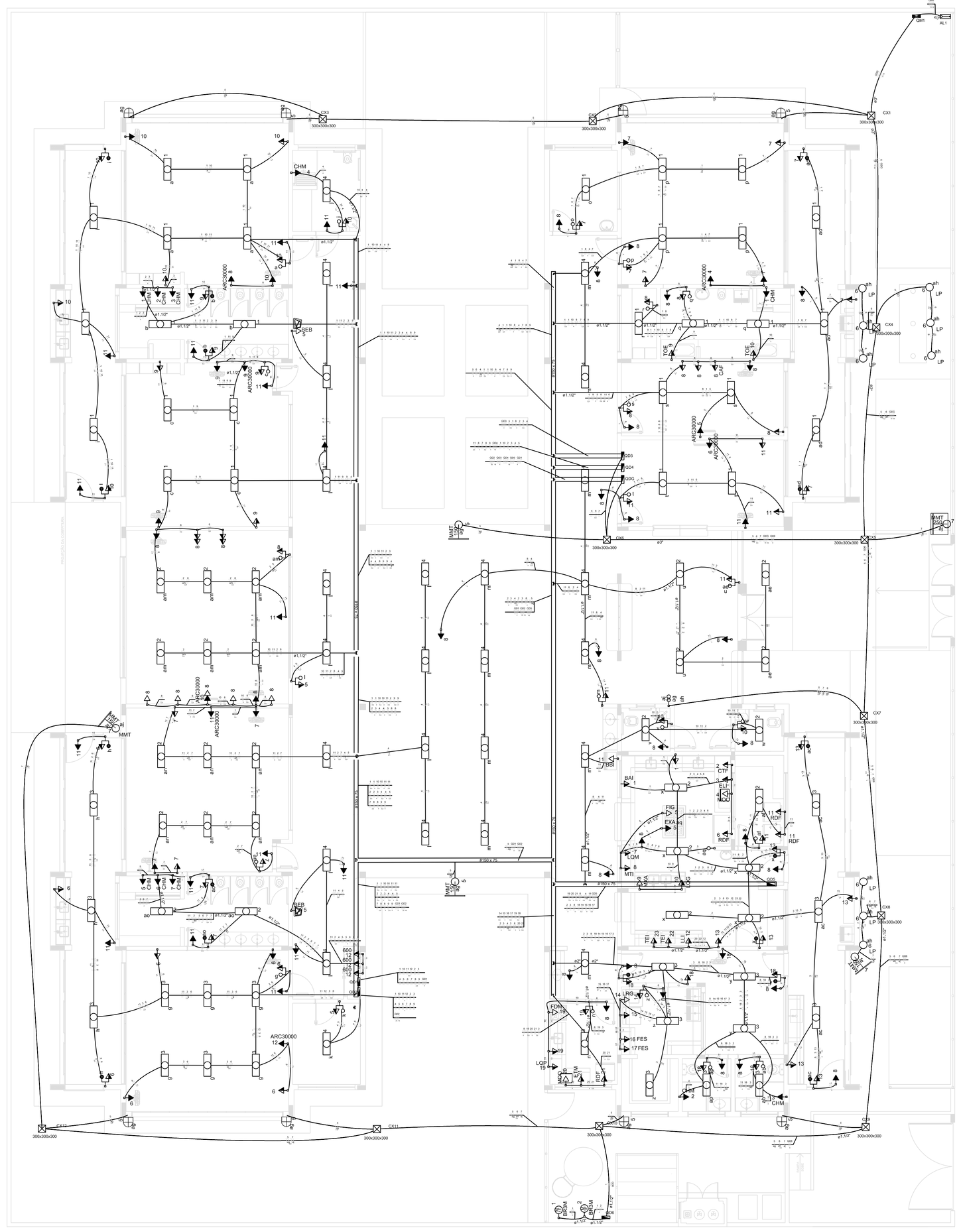

1 PLANTA BAIXA
ESCALA 1/75

Legenda

1 10 a	1 tecla paralelo & 1 tomada - 1,10m do piso
a 10	1 tecla simples & 1 tomada - 1,10m do piso
	Caixa de medição embutir a 1,60m do piso
100x100x80	Caixa de passagem de embutir na parede
100x100x80	Caixa de passagem de embutir no piso
100x100x80	Caixa de passagem de sobrepor no teto
	Entrada de serviço aérea
u	Interruptor simples 1 tecla - 1,10m do piso
ah an	Interruptor simples 2 teclas - 1,10m do piso
1 26 a 2x32	Luminária p/ lâmp. fluor, tubular - sobrepor
a ag	Luminária p/ lâmp. incand, comum - parede (arandela)
CHM 1 4400	Ponto 2P+T a 2,20m do piso
1 h 1200	Ponto 2P+T a 0,30m do piso
BR3M TOE 9 4000	Ponto 2P+T a 1,10m do piso
6 ah 70 MMT	Projetor p/ lâmp. multivapor metálico tubular - sobrepor piso
	Quadro de distribuição - embutir a 1,50m do piso
LQG 10 1200	Tomada hexagonal (NBR 14136) - 2P+T 10 A a 1,10m do piso
FIG 6 5000	Tomada hexagonal (NBR 14136) - 2P+T 20 A a 0,30m do piso
ARC30000 8 3600	Tomada hexagonal (NBR 14136) - 2P+T 20 A a 2,20m do piso
2PT 8	Tomada universal 2P+T a 2,20m do piso
2PT 13	Tomada universal 2P+Ta 1,10m do piso
VTP 10 200	Ventilador de teto

Legenda das indicações

100x100x80	Aço pintada - teto (ref Brum) - 100x100x80 mm
MMT	Multivapor metálico tubular - 70 W
BAI	Tomada - uso especifico - Batedeira Planetária Ind. 12L
BEB	Tomada - uso especifico - Bebedouro Comum
BBI	Tomada - uso especifico - Bebedouro Industrial 25L
BR3M	Tomada - uso especifico - Bomba recalque - 3cv monofásico
CAF	Tomada - uso especifico - Cafeteira
CTF	Tomada - uso especifico - Centrifuga de Frutas
CHM	Tomada - uso especifico - Chuveiro Médio
ARC30000	Tomada - uso especifico - Condicionador de ar 30000BTU
ELI	Tomada - uso especifico - Espremedor de laranja industrial
ETM	Tomada - uso especifico - Esterilizador de Mamadeiras
EXA	Tomada - uso especifico - Exaustor
FES	Tomada - uso especifico - Ferro Elétrico a Seco
FIG	Tomada - uso especifico - Fogão Industrial Grande 6 Queimadores
FDM	Tomada - uso especifico - Fogão Industrial Médio 4 Queimadores
LLI	Tomada - uso especifico - Lava louças Industrial 32 Cidlos
LRG	Tomada - uso especifico - Lava roupa grande
LQG	Tomada - uso especifico - Liquidificador Industrial 15L
LQP	Tomada - uso especifico - Liquidificador Industrial 4L
LQM	Tomada - uso especifico - Liquidificador Industrial 8L
MOO	Tomada - uso especifico - Microondas 30L
MXA	Tomada - uso especifico - Mix de Alimentos 1L
MTI	Tomada - uso especifico - Multiprocessador de Alimentos
RDF	Tomada - uso especifico - Refrigerador Domestico Frostfree
SRM	Tomada - uso especifico - Secadora de roupas Média
TOE	Tomada - uso especifico - Torneira elétrica
VTP	Tomada - uso especifico - Ventilador Parede
2PT	Tomada redonda - 2P+T 10A - alta

NOTAS:
- EXECUTAR ESTE PROJETO JUNTAMENTE COM O PROJETO ESTRUTURAL;
- ANTES DA CONCRETAGEM PREVER PASSAGEM PARA AS TUBULAÇÕES DENTRO DOS LIMITES ESTABELECIDOS PELA NBR 6118:2014;
- PARA POSICIONAMENTO DAS LUMINÁRIAS OBSERVAR LOCAÇÃO NA PLANTA DE FORRO;
- OS ELETRODUTOS QUE SEGUEM ATÉ O QUADRADO DE ALIMENTAÇÃO GERAL DEVERÃO SER EM PVC RÍGIDO ROSCÁVEL;
- ALTERAÇÕES NESTE PROJETO SOMENTE COM AUTORIZAÇÃO EXPRESSA DO FNDE.

REFERÊNCIAS:
- MEMORIAL DESCRITIVO E ESPECIFICAÇÕES TÉCNICAS;
- PLANILHA DE QUANTITATIVOS.

Nº	DATA	DESCRIÇÃO
01	AGOSTO/ 2016	Alteração paredes - shaft para tubulação hidráulica e detalhamento; alteração da altura da platibanda.

CONTROLE DE REVISÕES

FNDE Fundo Nacional de Desenvolvimento da Educação — Ministério da Educação — GOVERNO FEDERAL BRASIL PÁTRIA EDUCADORA

PROJETO PADRÃO - FNDE

PROPRIETÁRIO: :

ENDEREÇO:

MUNICÍPIO – UF:

PROPRIETÁRIO

RESP. TÉCNICO — CREA

AUTOR DO PROJETO — CAU

DLFO | CREA

RA

OBSERVAÇÕES:

PROGRAMA PROINFÂNCIA - PROJETO TIPO 2

PROJETO DE INSTALÇAÕES

COORDENAÇÃO: CGEST - Coordenação Geral de Infraestrutura Educacional

DISTRIBUIÇÃO DA REDE ELÉTRICA 380V-220V
ILUMINAÇÃO E TOMADAS
PLANTA BAIXA

ELE

FORMATO (750x1050)

REVISÃO R.00 R.01

ESCALA 1/75

DATA EMISSÃO AGOSTO/2016

PRANCHA 01/02